Productfiche
PLFY-P100VLMD

Binnenunit			PLFY-P100VLMD-E CMP-100VLW-C
Koeling	Nominale capaciteit	kW	11,2
	Opgenomen vermogen	kW	0,16
Verwarming	Nominale capaciteit	kW	12,5
	Opgenomen vermogen	kW	0,15
Specificaties	Afmetingen (B x D x H)	mm	1446 x 634 x 350
	Gewicht	kg	49,5
	Geluidsdruk	dB(A)	37-41-43
	Luchtvolume	m^3/u	1050-1260-1500
	Beschikbare statische druk	Pa	0
Specificaties rooster	Afmetingen (B x D x H)	mm	1750 x 710 x 20
	Gewicht	kg	12,5
Koeltechnische gegevens	Diameter gasleiding	"	5/8
	Diameter vloeistofleiding	"	3/8
Elektrische gegevens	Voedingsspanning	V;f;Hz	230;1;50
	Voedingskabel	mm^2	3G 2,5
	Nominale stroom	A	0.75
	Afzekering	A	0.75
	Communicatiekabel	mm^2	2x1,5 + S

Fiche produit
PLFY-P100VLMD
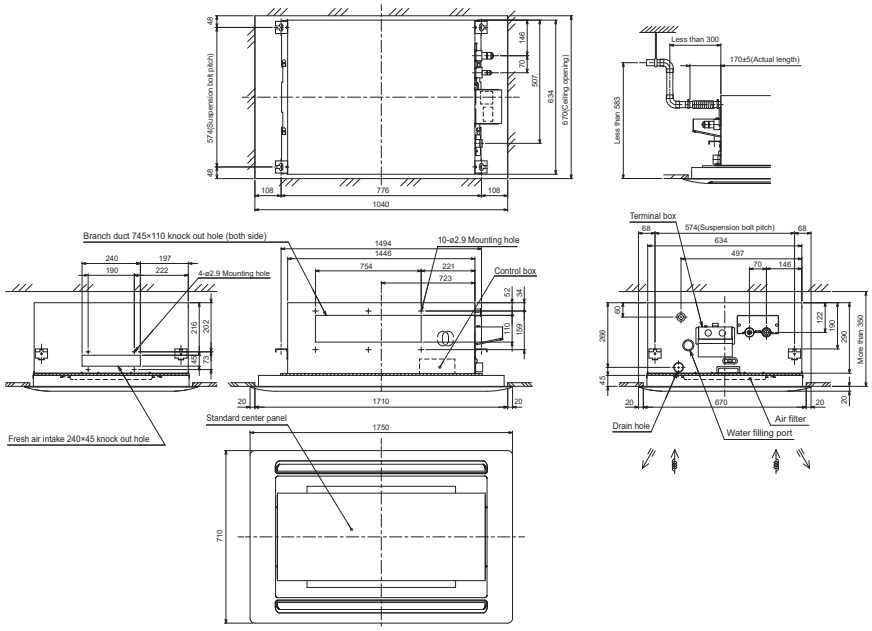
Unité intérieure			PLFY-P100VLMD-E CMP-100VLW-C
Froid	Capacité nominale	kW	11,2
	Puissance absorbée	kW	0,16
Chauffage	Capacité nominale	kW	12,5
	Puissance absorbée	kW	0,15
Spécifications	Dimensions (L x P x H)	mm	1446 x 634 x 350
	Poids	kg	49,5
	Pression acoustique	dB(A)	37-41-43
	Débit d'air	m^3/h	1050-1260-1500
	Pression statique disponible	Pa	0
Spécifications grille	Dimensions (L x P x H)	mm	1750 x 710 x 20
	Poids	kg	12,5
Données frigorifiques	Diamètre conduite gaz	"	5/8
	Diamètre conduite liquide	"	3/8
Données électriques	Alimentation électrique	V;ph;Hz	230;1;50
	Câble d'alimentation	mm^2	3G 2,5
	Intensité nominale	A	0.75
	Taille de fusible recommandée	A	0.75
	Câble de communication	mm^2	2x1,5 + S